⑫ Huis

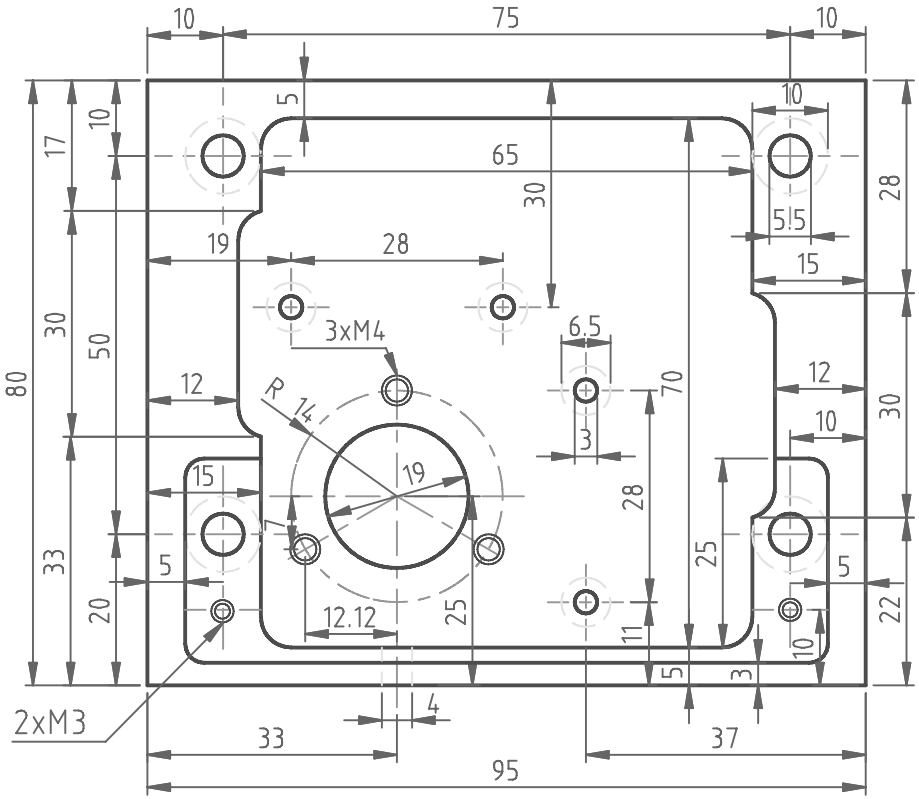

⑬ Deksel

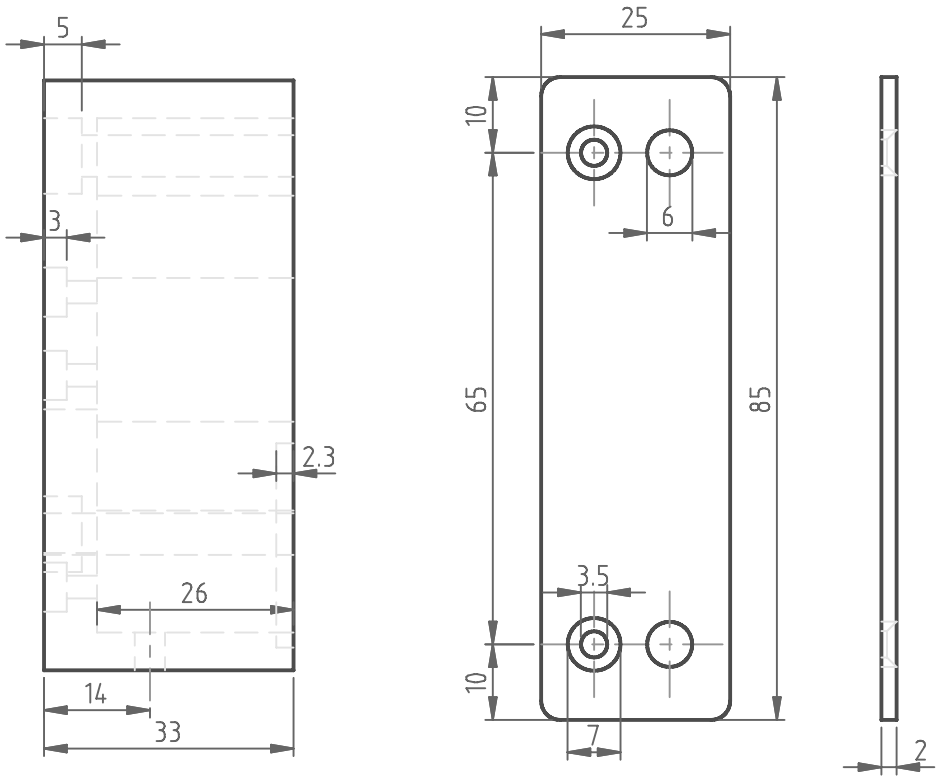

⑭ Lagerbus

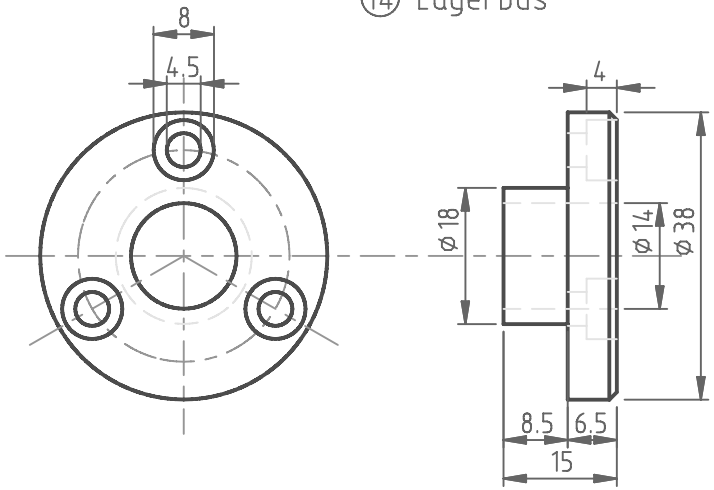

⑮ Nok

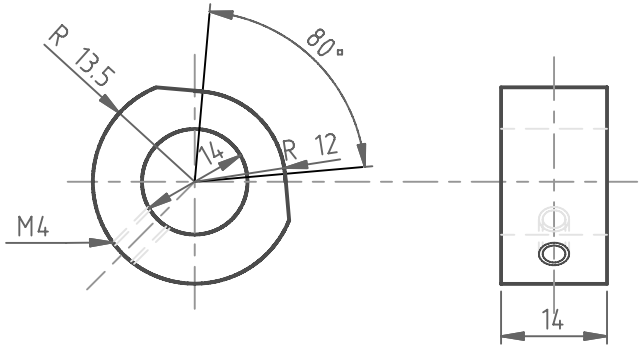

Projectie	Project Rechts-Stop-Links
Getek. G. Emonds	Deel Huis - Nok - Lager
Datum 19/04/09	Blad 4-8 Schaal 1:1